TOTAL ELEKTRONIK
Villamosipari Szolgáltató Kft.

Cég/ügyfél:	Eucentrál-Marketing Kft. 9365 Dénesfa, Rákóczi u. 3.
Projektleírás:	Elosztó berendezés főzőüstökhőz (Horváth Ervin Villamos tervező)
Rajzszám:	V4 jelű elosztó berendezés
Megrendelő:	Schrack Technik Kft. 1172 Budapest, Vidor u. 5.
Kapcsolószekrény gyártó:	Total Elektronik Kft. 9025 Győr, Kossuth Lajos u.152

Névleges üzemi feszültség:	3x400/230V
Frekvencia:	50Hz
Névleges áramerősség:	20A
Vezérlő feszültség:	-
Védettségi fokozat:	IP 54
Elosztó berendezés:	Schrack WSM
Tervlapok száma:	2

ePLAN

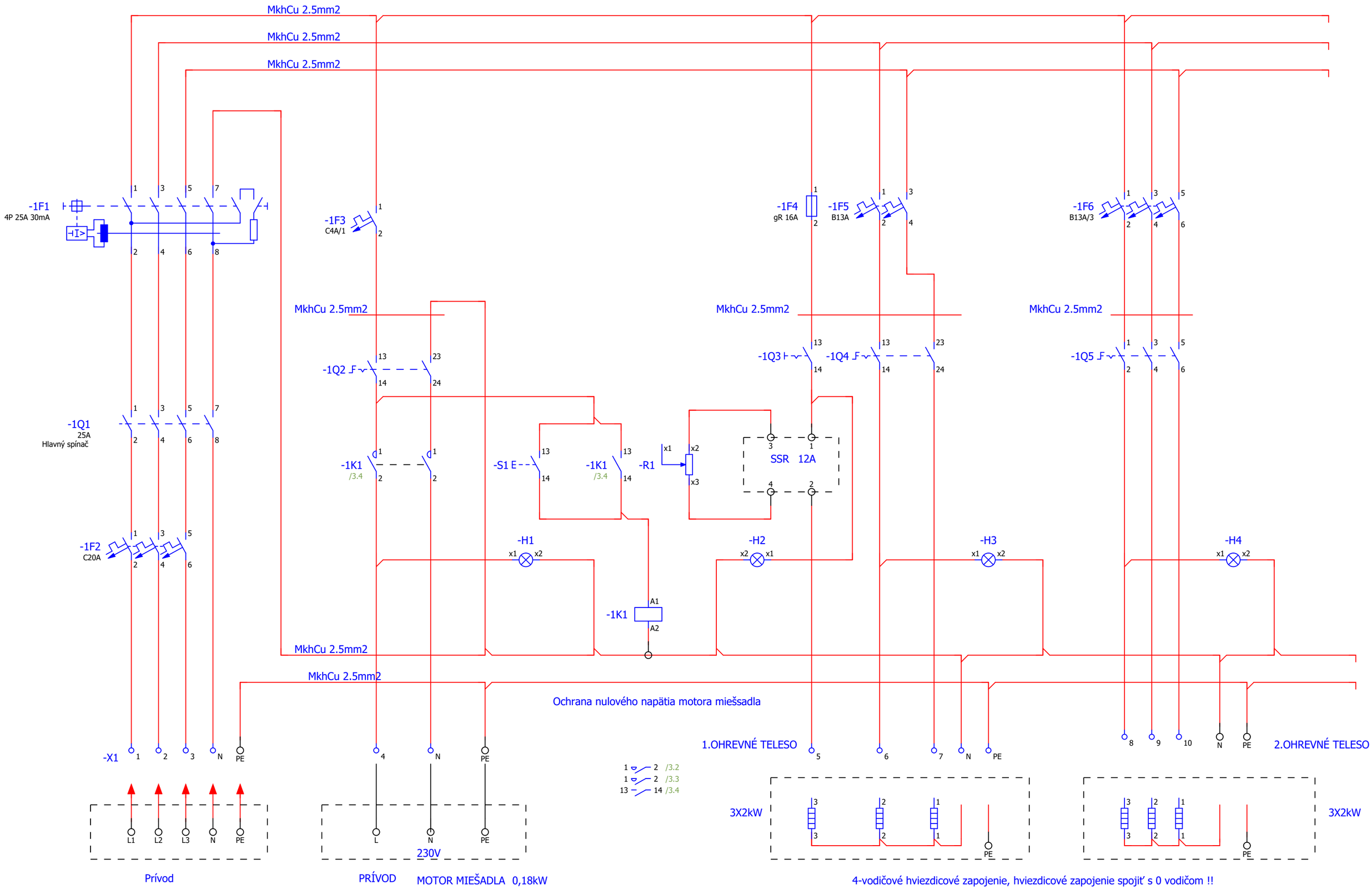

2

			Dátum	2019. 09. 02.	EPLAN	Total Elektronik Kft. 9025 Győr, Kossuth L.152	V4 KAPCSOLÓSZEKRÉNY		=	
			Szerk..	Dell					+	
			Lenyomva		V4 KAPCSOLÓSZEKRÉNY			IEC_tpl001	Lap	3
Módosítás	Dátum	Név	eredetileg		Kiegészítette	Pótolta			Tervlap	2 / 2